ՌՈՒՍ-ՀԱՅԿԱԿԱՆ (ՍԼԱՎՈՆԱԿԱՆ) ՀԱՄԱԼՍԱՐԱՆԻ ՏԱՐԱԾՔԻ ՄՈՒՏՔԱՅԻՆ ՀԱՆԳՈՒՅՑԻ ԻՐԱԿԱՆԱՑՈՒՄ ԿԱՌՈՒՑՄԱՆ ՆԱԽԱԳԻԾ

ՊԱՏՎԻՐԱՏՈՒ. ԲՄԿ ՊՈՒՀ ՌՈՒՍ-ՀԱՅԿԱԿԱՆ (ՍԼԱՎՈՆԱԿԱՆ) ՀԱՄԱԼՍԱՐԱՆ

2026

ՍԱՀՄԱՆԱՓԱԿ ՊԱՏԱՍԽԱՆԱՏՎՈՒԹՅԱՄԲ ԸՆԿԵՐՈՒԹՅՈՒՆ

ՀՀ Ք. ԵՐԵՎԱՆ, Հ. ԷՄԻՆԻ 123

ՊԱՏՎԻՐԱՏՈՒ. ԲՄԿ ՊՈՒՀ ՌՈՒՍ-ՀԱՅԿԱԿԱՆ (ՍԼԱՎՈՆԱԿԱՆ) ՀԱՄԱԼՍԱՐԱՆ

«ԷՍԿԱՐՊ» ՍՊԸ

ՏՆՕՐԵՆ Ռ. ԱՐԶՈՒՄԱՆՅԱՆ

ԻՐԱՎԻՃԱԿԱՅԻՆ ՀԱՏԱԿԱԳԻԾ

ՆԱԽԱԳԾՎՈՂ
ՀԱՏՎԱԾ

ՆԳԾ	Կ. ՀՈՎԵՅԱՆ	ՀՀ Ք. ԵՐԵՎԱՆ, Հ. ԷՄԻՆԻ 123, ՀԱՅ-ՌՈՒՍԱԿԱՆ (ՍԼԱՎՈՆԱԿԱՆ) ՀԱՄԱԼՍԱՐԱՆ	
ՃԱՐՏԱՐԱԳԵՏ	Գ. ԿԱՐԱՊԵՏՅԱՆ	ՌՈՒՍ-ՀԱՅԿԱԿԱՆ (ՍԼԱՎՈՆԱԿԱՆ) ՀԱՄԱԼՍԱՐԱՆԻ ՄՈՒՏՔԱՅԻՆ ՀԱՆԳՈՒՅՑԻ ԻՐԱԿԱՆԱՑՈՒՄ ԿԱՌՈՒՑՄԱՆ ՆԱԽԱԳԻԾ	ՓՈՒԼ: ՃՇ; ԹԵՐԹ: 1; ԹԵՐԹԵՐ: 14
ՆԱԽԱԳԾԵՑ	Ռ. ԱՐԶՈՒՄԱՆՅԱՆ		
ՊԱՏՎԻՐԱՏՈՒ՝ ՀԱՅ-ՌՈՒՍԱԿԱՆ (ՍԼԱՎՈՆԱԿԱՆ) ՀԱՄԱԼՍԱՐԱՆ		ԻՐԱՎԻՃԱԿԱՅԻՆ ՀԱՏԱԿԱԳԻԾ	« ԷՍԿԱՐՊ » ՍՊԸ

ԳԼԽԱՎՈՐ ՀԱՏԱԿԱԳԻԾ Մ 1:2000

Բ Ա Ց Ա Տ Ր Ա Գ Ի Ր

ՀՀ ք. Երևան, Հ. Էմինի 123 հասցեում գտնվող Հայ-Ռուսական (Սլավոնական) համալսարանի տարածքի գլխավոր մուտքի կազմակերպման նախագիծը մշակված է համաձայն Հայ-Ռուսական (Սլավոնական) համալսարանի պատվերով և Երևանի քաղաքապետարանի կողմից 12.06.2026թ. տրված N ՆԹ-7398-26 ճարտարապետահատակագծային առաջադրանքի հիման վրա:

- Սույն նախագծով Հ. Էմինի փողոցի կողմից գոյություն ունեցող գլխավոր մուտքի մետաղական ճաղավանդակից դարպասը և ցանկապատը քանդվում են /պահպանելով/, կառուցապատման աշխատանքների ավարտից հետո նորից տեղադրվում են:
- Մուտքի դիմացի ձախ կողմի հարթակը նույնպես քանդվում է:
- Մուտքի կազմակերպումը թույլ է տալիս փողոցի կողմից իրականացնել մեքենաների երկողմանի շարժը դեպի ներսի կայանատեղ, որը կթեթևացնի փողոցում մեքենաների կուտակումները:
- Գլխավոր մուտքն իրականցվելու է երկաթբետոնե սյուններով և սյուններն իրար միացնուղ գոտիներով:
- Սյուները երեսապատվելու են բնական քարով:

Նախագիծը իրականացվել է ՀՀ գործող քաղաքաշինական նորմատիվատեխնիկական փաստաթղթերի պահանջներին համապատասխան:

ԱՆՎԱՆԱՑԱՆԿ

1. Իրավիճակային հատակագիծ
2. Գլխավոր հատակագիծ Մ 1:2000, բացատրագիր, անվանացանկ
3. Գլխավոր հատակագիծ Մ 1:500
4. Հատակագիծ չափագրություն Մ 1:100
5. Հատակագիծ Մ 1:100
6. Սյուների տեղադրման հատակագիծ Մ 1:50
7. Ճակատ «Ա» առանցքով Մ 1:40
8. Ճակատ «1» առանցքով Մ 1:40, Սյուն 2 Մ 1:20
9. Սյուն 1 Մ 1:20
10. Շին.հրապարակի կազմակերպան հատակագիծ Մ 1:400
11. Փայտե էլեմենտներից սյան և հեծանի կաղապարամածի սխեմա, կոնստրուկցիաների բետոնացումը թրթռացման եղանակով
12. Շինարարական տեխնիկա
13. Անվտանգության տեխնիկայի հրահանգներ, արտադրության ցուցանիշներ
14. Ժամանակացույց

ՆԳՃ	Կ. ՀՈՎԵՅԱՆ		ՀՀ Ք. ԵՐԵՎԱՆ, Հ. ԷՄԻՆԻ 123, ՀԱՅ-ՌՈՒՍԱԿԱՆ (ՍԼԱՎՈՆԱԿԱՆ) ՀԱՄԱԼՍԱՐԱՆ		
ՃԱՐՏԱՐԱԳԵՏ	Գ. ԿԱՐԱՊԵՏՅԱՆ	ՌՈՒՍ-ՀԱՅԿԱԿԱՆ (ՍԼԱՎՈՆԱԿԱՆ) ՀԱՄԱԼՍԱՐԱՆԻ ՄՈՒՏՔԱՅԻՆ ՀԱՆԳՈՒՅՑԻ ԻՐԱԿԱՆԱՑՈՒՄ ԿԱՌՈՒՅՄԱՆ ՆԱԽԱԳԻԾ	ՓՈՒԼ	ԹԵՐԹ	ԹԵՐԹԵՐ
ՆԱԽԱԳԾՈՂ	Ռ. ԱՐԶՈՒՄԱՆՅԱՆ		ՃՇ	2	14
ՊԱՏՎԻՐԱՏՈՒ՝ ՀԱՅ-ՌՈՒՍԱԿԱՆ (ՍԼԱՎՈՆԱԿԱՆ) ՀԱՄԱԼՍԱՐԱՆ		ԳԼԽԱՎՈՐ ՀԱՏԱԿԱԳԻԾ Մ 1:2000 ԲԱՑԱՏՐԱԳԻՐ, ԱՆՎԱՆԱՑԱՆԿ	« ԷՍԿԱՐՊ » ՍՊԸ		

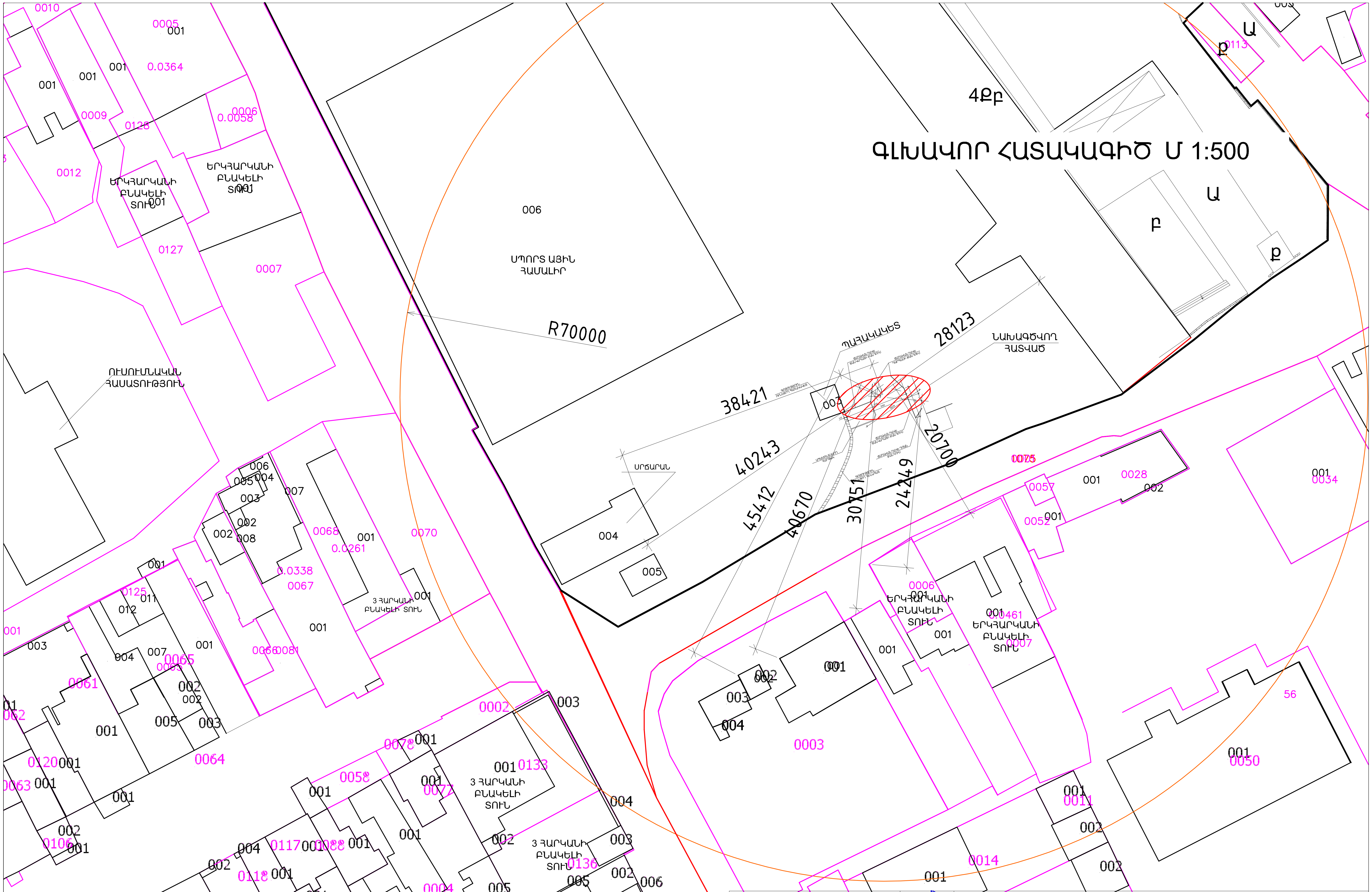

ՆԳԾ	Կ. ՀՈՎԵՅԱՆ		ՀՀ Ք. ԵՐԵՎԱՆ, Հ. ԷՄԻՆԻ 123, ՀԱՅ-ՌՈՒՍԱԿԱՆ (ՍԼԱՎՈՆԱԿԱՆ) ՀԱՄԱԼՍԱՐԱՆ
ՃԱՐՏԱՐԱԳԵՏ	Գ. ԿԱՐԱՊԵՏՅԱՆ		ՌՈՒՍ-ՀԱՅԿԱԿԱՆ (ՍԼԱՎՈՆԱԿԱՆ) ՀԱՄԱԼՍԱՐԱՆԻ ՄՈՒՏՔՅԻՆ ՀԱՆԳՈՒՅՑԻ ԻՐԱԿԱՆԱՑՈՒՄ ԿԱՌՈՒՑՄԱՆ ՆԱԽԱԳԻԾ
ՆԱԽԱԳԾԵՑ	Ռ. ԱՐԶՈՒՄԱՆՅԱՆ		

ՓՈՒԼ	ԹԵՐԹ	ԹԵՐԹԵՐ
ՃՇ	3	14

ՊԱՏՎԻՐԱՏՈՒ՝ ՀԱՅ-ՌՈՒՍԱԿԱՆ (ՍԼԱՎՈՆԱԿԱՆ) ՀԱՄԱԼՍԱՐԱՆ

ԳԼԽԱՎՈՐ ՀԱՏԱԿԱԳԻԾ Մ 1:500

« ԷՍԿԱՐՊ » ՍՊԸ

ՀԱՏԱԿԱԳԻԾ
ՉԱՓԱԳՐՈՒԹՅՈՒՆ Մ 1:100

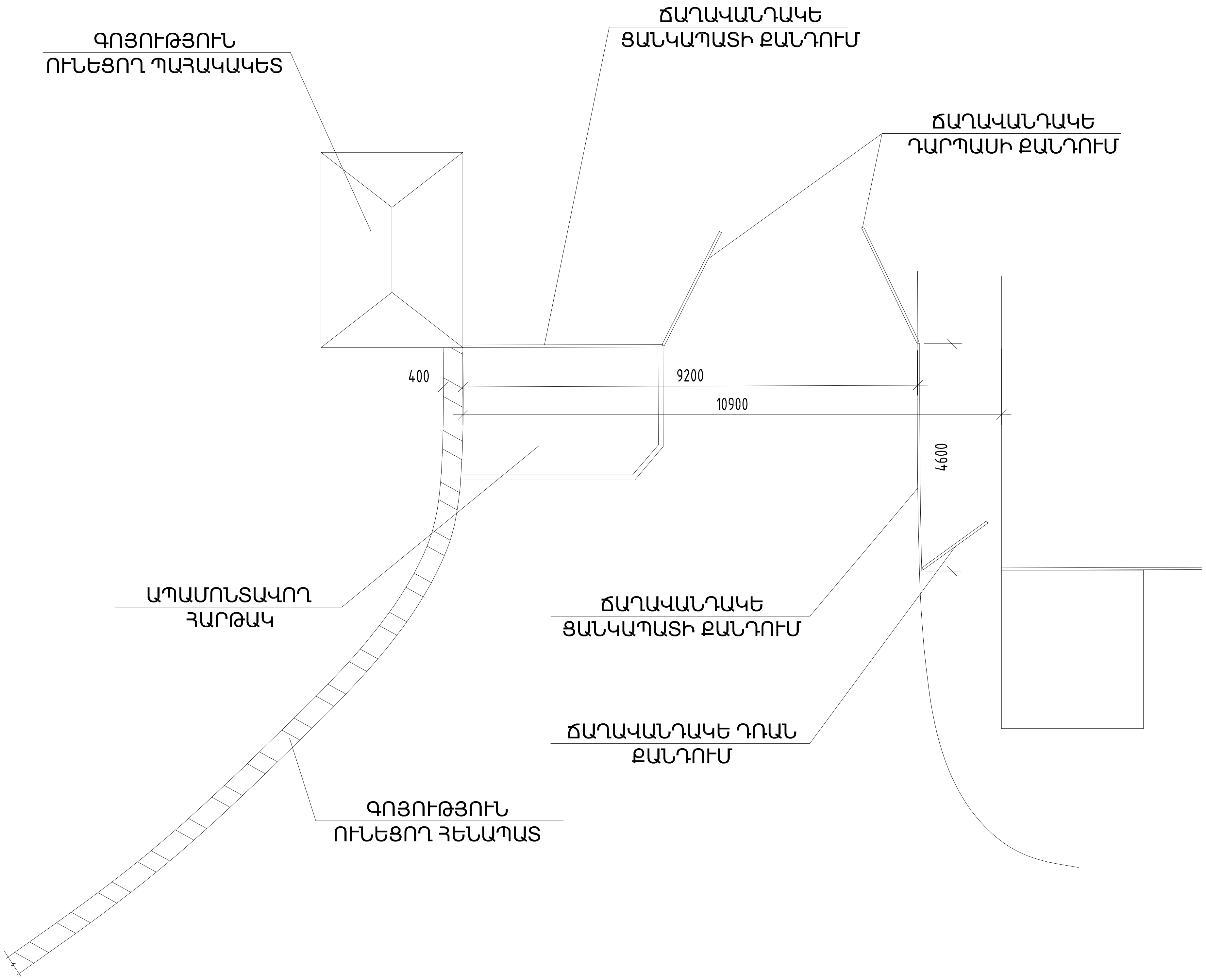

ԱՇԽԱՏԱՆՔԱՅԻՆ ԾԱՎԱԼՆԵՐ

- ՔԱՆԴՄԱՆ ԱՇԽԱՏԱՆՔՆԵՐ
  1. Բետոնե հարթակի քանդում 10.62 $մ^2$ - 2.66 $մ^3$
  2. Ասֆալտբետոնե ծածկույթի քանդում 12 $մ^2$ - 9.6 $մ^3$
  3. Խճի շերտի քանդում 42 $մ^2$ - 5.04 $մ^3$
  4. Մետաղական ճաղավանդակներից ցանկապատի և դարպասի ապամոնտաժում /պահպանելով/
- ՀՈՂԱՅԻՆ ԱՇԽԱՏԱՆՔՆԵՐ
  5. 3-րդ կարգի բնահողի մշակում էքսկավատորով, բարձելով ա/ինքնաթափի վրա - 32.4 $մ^3$
  6. 3-րդ կարգի գրունտի մշակում էքսկավատորով, կողլիցք - 19 $մ^3$
  7. 3-րդ կարգի գրունտի մշակում ձեռքով, կողլիցք - 2 $մ^3$
  8. 3-րդ կարգի գրունտի հետլիցք ձեռքով, տոփանումով - 21 $մ^2$

ՆԳԾ	Կ. ՀՈՎՀԵՅԱՆ		ՀՀ Ք. ԵՐԵՎԱՆ, Հ. ԷՄԻՆԻ 123, ՀԱՅ-ՌՈՒՍԱԿԱՆ (ՍԼԱՎՈՆԱԿԱՆ) ՀԱՄԱԼՍԱՐԱՆ			
ՃԱՐՏԱՐԱԳԵՏ	Գ. ԿԱՐԱՊԵՏՅԱՆ		ՌՈՒՍ-ՀԱՅԿԱԿԱՆ (ՍԼԱՎՈՆԱԿԱՆ) ՀԱՄԱԼՍԱՐԱՆԻ ՄՈՒՏՔԱՅԻՆ ՀԱՆԳՈՒՅՑԻ ԻՐԱԿԱՆԱՑՈՒՄ ԿԱՌՈՒՑՄԱՆ ՆԱԽԱԳԻԾ	ՓՈՒԼ	ԹԵՐԹ	ԹԵՐԹԵՐ
ՆԱԽԱԳԾԵՑ	Ռ. ԱՐԶՈՒՄԱՆՅԱՆ			ՃՇ	4	14
ՊԱՏՎԻՐԱՏՈՒ՝ ՀԱՅ-ՌՈՒՍԱԿԱՆ (ՍԼԱՎՈՆԱԿԱՆ) ՀԱՄԱԼՍԱՐԱՆ			ՀԱՏԱԿԱԳԻԾ ՉԱՓԱԳՐՈՒԹՅՈՒՆ Մ 1:100	« ԷՍԿԱՐՊ » ՍՊԸ		

ՀԱՏԱԿԱԳԻԾ Մ 1:50

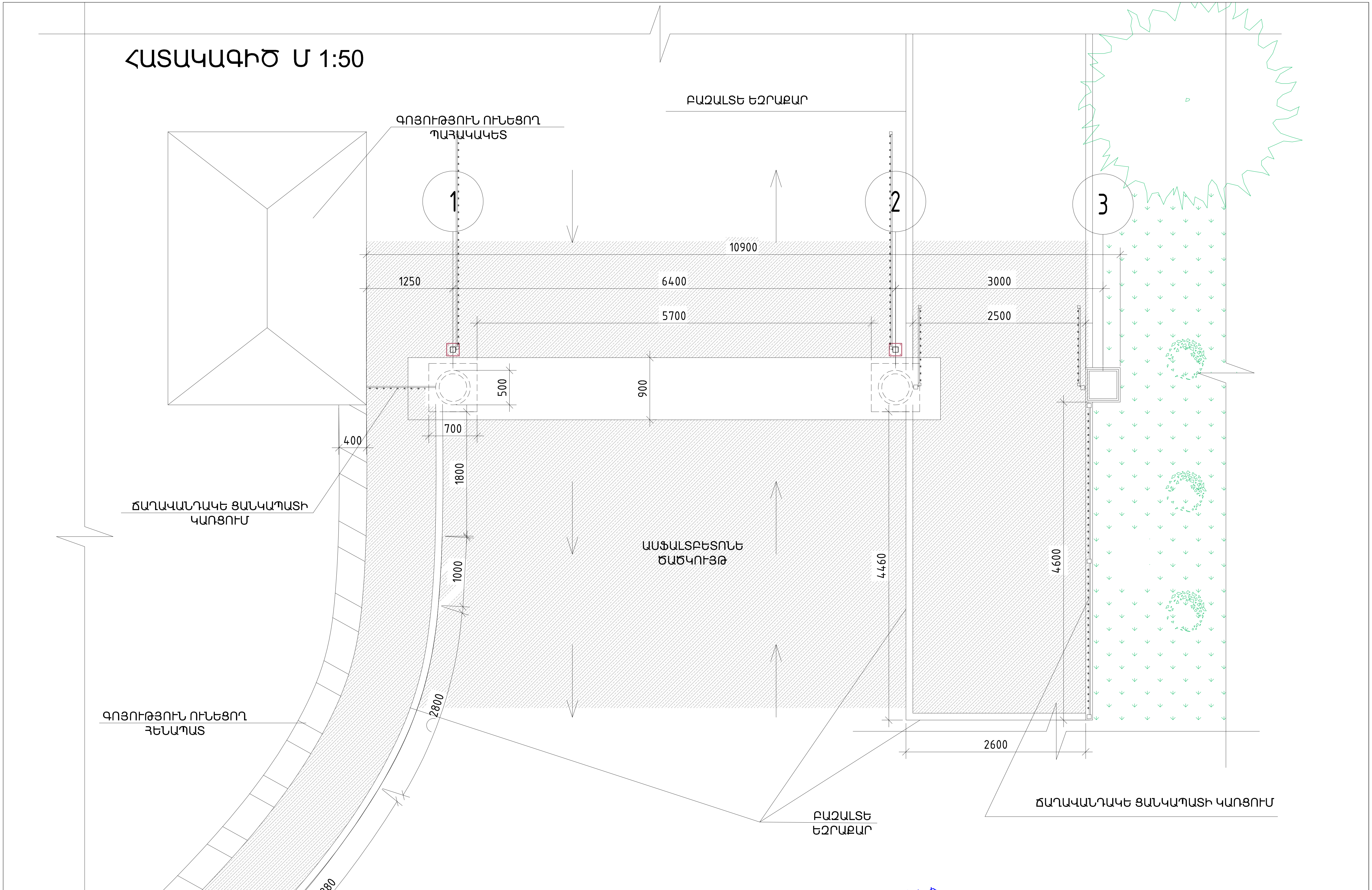

ՆԳԾ	Կ. ՀՈՎԵՅԱՆ		ՀՀ Ք. ԵՐԵՎԱՆ, Հ. ԷՄԻՆԻ 123, ՀԱՅ-ՌՈՒՍԱԿԱՆ (ՍԼԱՎՈՆԱԿԱՆ) ՀԱՄԱԼՍԱՐԱՆ			
ՃԱՐՏԱՐԱԳԵՏ	Գ. ԿԱՐԱՊԵՏՅԱՆ		ՌՈՒՍ-ՀԱՅԿԱԿԱՆ (ՍԼԱՎՈՆԱԿԱՆ) ՀԱՄԱԼՍԱՐԱՆԻ ՄՈՒՏՔԱՅԻՆ ՀԱՆԳՈՒՅՑԻ ԻՐԱԿԱՆԱՑՈՒՄ ԿԱՌՈՒՑՄԱՆ ՆԱԽԱԳԻԾ	ՓՈՒԼ	ԹԵՐԹ	ԹԵՐԹԵՐ
ՆԱԽԱԳԾԵՑ	Ռ. ԱՐԶՈՒՄԱՆՅԱՆ			ՃՇ	5	14
ՊԱՏՎԻՐԱՏՈՒ՝ ՀԱՅ-ՌՈՒՍԱԿԱՆ (ՍԼԱՎՈՆԱԿԱՆ) ՀԱՄԱԼՍԱՐԱՆ			ՀԱՏԱԿԱԳԻԾ Մ 1:50	« ԷՍԿԱՐՊ » ՍՊԸ		

ՍՅՈՒՆԵՐԻ ՏԵՂԱԴՐՄԱՆ ՀԱՏԱԿԱԳԻԾ Մ 1:50

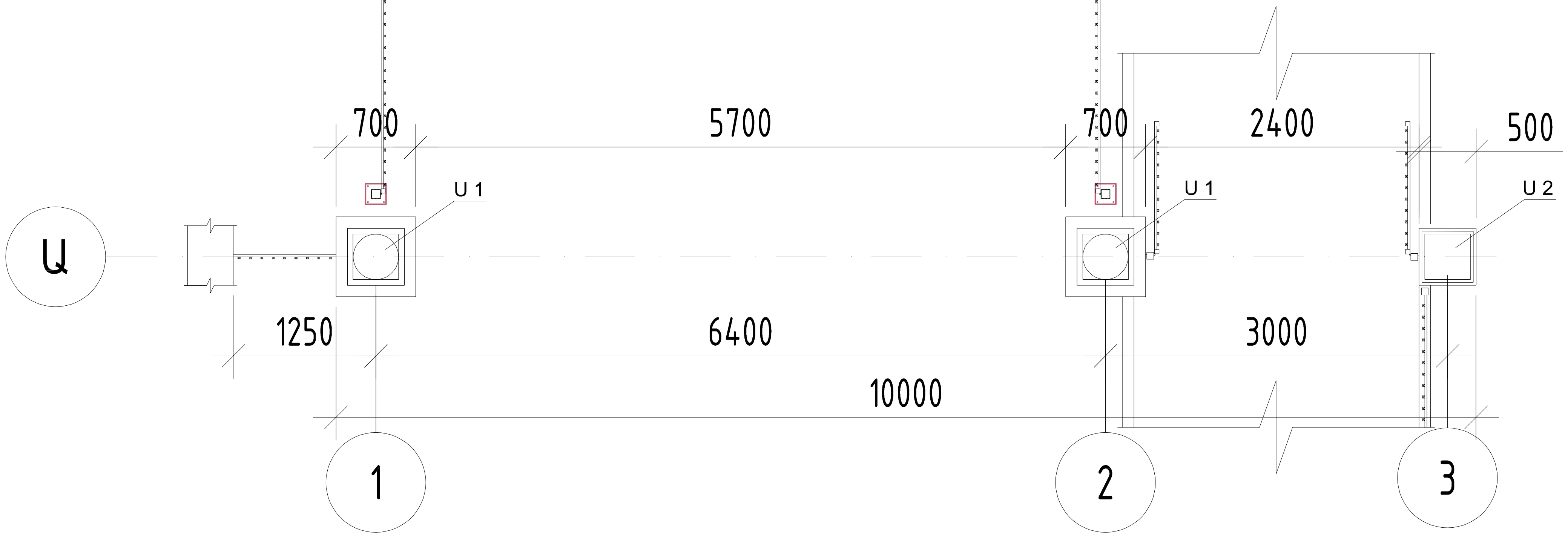

ԱՇԽԱՏԱՆՔԱՅԻՆ ԾԱՎԱԼՆԵՐ

Խճի շերտի պատրաստում 15սմ հաստությամբ	$մ^2$	15,27
Ներքնաշերտ B15 (M200) դասի բետոնից H=10սմ	$մ^3$	1,527
Հիմքի պատերի հիդրոմեկուսացում երկշերտ տաք բիտումով	$մ^2$	39,2
Սյուների գետնախարսխի երեսային շարվածք բազալտե սրբատաշ 2ուք, մեծ (պատրաստի երեսպատման համար) քարերով H=0,7մ	$մ^2$	3,9
Տուֆե ձևավոր քարից մինչև 3 ելուստով քիվերի տեղադրում	մ	41,94
Սյուների երեսպատում տուֆե հղկված սալերով 30մմ հաստությամբ, ամրանացանցի տեղադրմամբ	$մ^2$	12
Գոյություն ունեցող եզրաքարերի ապամոնտաժում	գմ	15,0
Քայքայված սալվածքի քանդում 30մ^2	$մ^3$	2,4
Շին աղբի բարձում ա/ինքնաթափերի վրա և տեղափոխում 13կմ	տն	6,6
Բազալտե եզրաքարերի տեղադրում բետոնե հիմքով 150x300մմ	գմ	19,55
Խճի շերտի պատրաստում 15սմ հաստությամբ	$մ^2$	5,86

Խոշորահատիիկ ասֆալտաբետոնե ծածկույթի պատրաստում 4սմ հաստությամբ	$մ^2$	45
Մանրահատիկ ասֆալտաբետոնե ծածկույթի պատրաստում 4սմ հաստությամբ	$մ^2$	45
Մայթի մանրահատիկ ասֆալտաբետոնե ծածկույթի պատրաստում 4սմ հաստությամբ /սալվածք/	$մ^2$	30
Պահպանված մետաղական դարպասների և նոր կանգնակների տեղադրում	$մ^2$	17
80x80x3 խողովակի արժեքը	մ	5,400
Թերթապողպատի արժեքը t=12մմ	տն	0,0061
պողպատե անկյունակ 50 x 50 x 3մմ	գմ	0,280
Պահպանված մետաղական ճաղաշարի տեղադրում	$մ^2$	17,56
Ցանկապատի և դարպասների 2շերտ յուղաներկում	$մ^2$	33,56

ՆԳԾ	Կ. ՀՈՎՅԱՆ		ՀՀ Ք. ԵՐԵՎԱՆ, Հ. ԷՄԻՆԻ 123, ՀԱՅ-ՌՈՒՍԱԿԱՆ (ՍԼԱՎՈՆԱԿԱՆ) ՀԱՄԱԼՍԱՐԱՆ		
ՃԱՐՏԱՐԱԳԵՏ	Գ. ԿԱՐԱՊԵՏՅԱՆ	ՌՈՒՍ-ՀԱՅԿԱԿԱՆ (ՍԼԱՎՈՆԱԿԱՆ) ՀԱՄԱԼՍԱՐԱՆԻ ՄՈՒՏՔԱՅԻՆ ՀԱՆԳՈՒՅՑԻ ԻՐԱԿԱՆԱՑՈՒՄ ԿԱՌՈՒՑՄԱՆ ՆԱԽԱԳԻԾ	ՓՈՒԼ	ԹԵՐԹ	ԹԵՐԹԵՐ
ՆԱԽԱԳԾՈՂ	Ռ. ԱՐԶՈՒՄԱՆՅԱՆ		ԱՇ	6	14
ՊԱՏՎԻՐԱՏՈՒ՝ ՀԱՅ-ՌՈՒՍԱԿԱՆ (ՍԼԱՎՈՆԱԿԱՆ) ՀԱՄԱԼՍԱՐԱՆ		ՍՅՈՒՆԵՐԻ ՏԵՂԱԴՐՄԱՆ ՀԱՏԱԿԱԳԻԾ Մ 1:50	« ԷՍԿԱՐՊ » ՍՊԸ		

ՃԱԿԱՏ «Ա» ԱՌԱՆՑՔՈՎ Մ 1:40

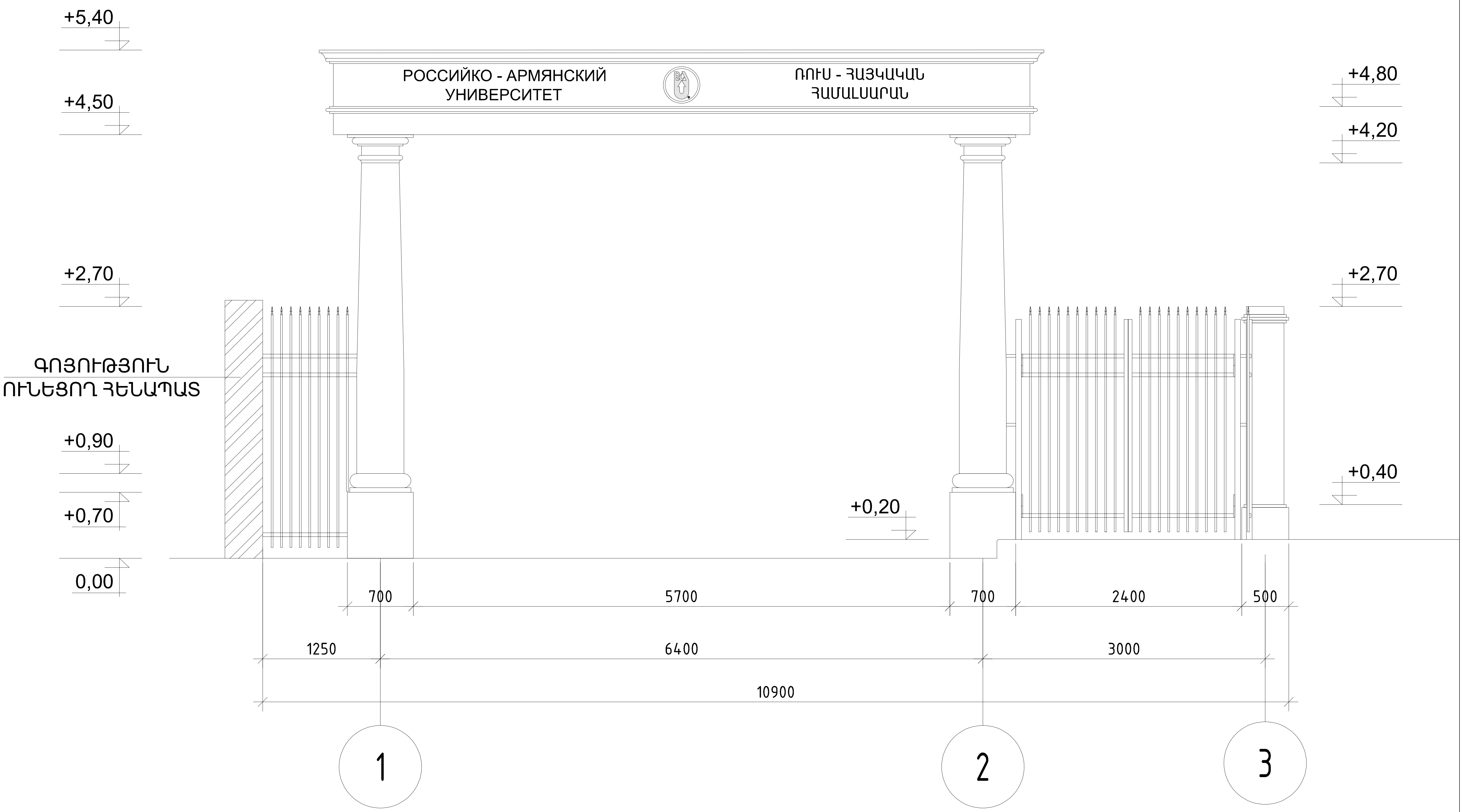

ՆԳՃ	Կ. ՀՈՎԵՅԱՆ		ՀՀ Ք. ԵՐԵՎԱՆ, Հ. ԷՄԻՆԻ 123, ՀԱՅ-ՌՈՒՍԱԿԱՆ (ՍԼԱՎՈՆԱԿԱՆ) ՀԱՄԱԼՍԱՐԱՆ		
ՃԱՐՏԱՐԱԳԵՏ	Գ. ԿԱՐԱՊԵՏՅԱՆ		ՌՈՒՍ-ՀԱՅԿԱԿԱՆ (ՍԼԱՎՈՆԱԿԱՆ) ՀԱՄԱԼՍԱՐԱՆԻ ՄՈՒՏՔԱՅԻՆ ՀԱՆԳՈՒՅՑԻ ԻՐԱԿԱՆԱՑՈՒՄ ԿԱՌՈՒՑՄԱՆ ՆԱԽԱԳԻԾ	ՓՈՒԼ / ԹԵՐԹ / ԹԵՐԹԵՐ	
ՆԱԽԱԳԾԵՑ	Ռ. ԱՐԶՈՒՄԱՆՅԱՆ			ԱՇ / 7 / 14	
ՊԱՏՎԻՐԱՏՈՒ՝ ՀԱՅ-ՌՈՒՍԱԿԱՆ (ՍԼԱՎՈՆԱԿԱՆ) ՀԱՄԱԼՍԱՐԱՆ			ՃԱԿԱՏ «Ա» ԱՌԱՆՑՔՈՎ Մ 1:40	« ԷՍԿԱՐՊ » ՍՊԸ	

ՃԱԿԱՏ «1» ԱՌԱՆՑՔՈՎ Մ 1:40

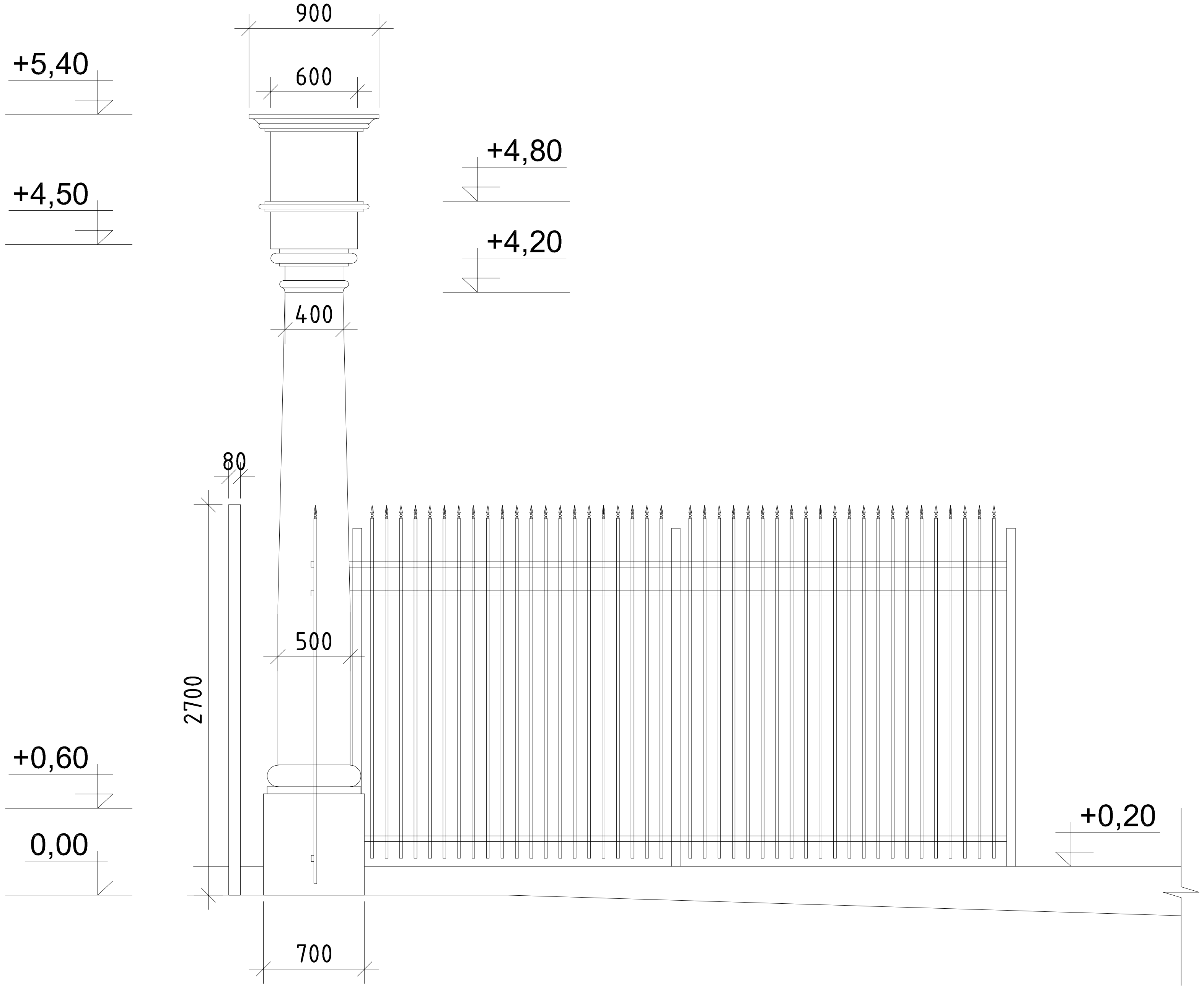

ՍՅՈՒՆ 2 Մ 1:20

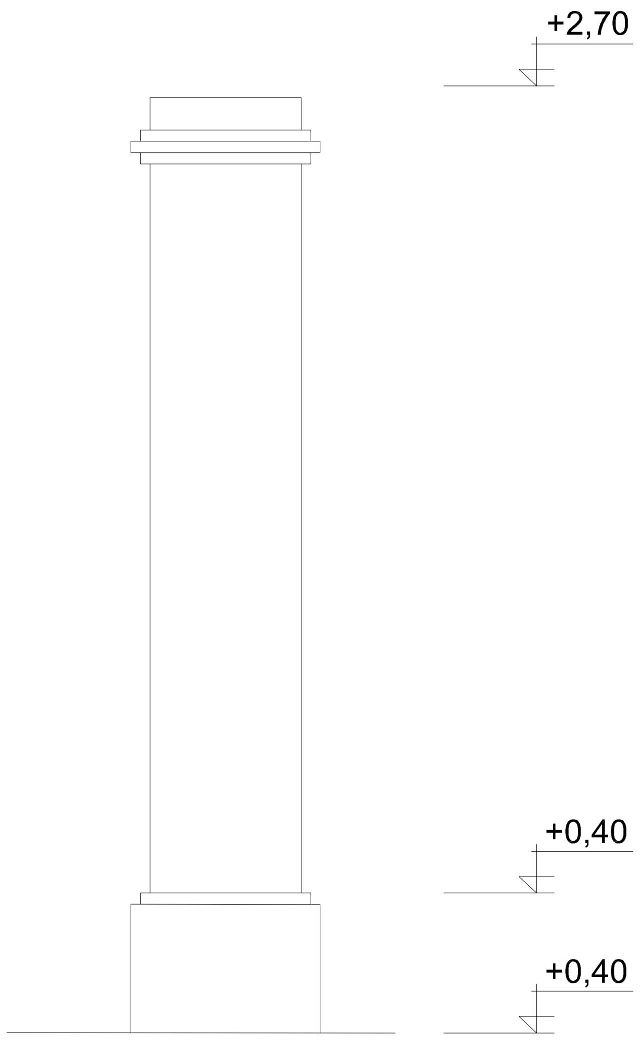

ՆԳՃ	Կ. ՀՈՎԵՅԱՆ	ՀՀ Ք. ԵՐԵՎԱՆ, Հ. ԷՄԻՆԻ 123, ՀԱՅ-ՌՈՒՍԱԿԱՆ (ՍԼԱՎՈՆԱԿԱՆ) ՀԱՄԱԼՍԱՐԱՆ			
ՃԱՐՏԱՐԱԳԵՏ	Գ. ԿԱՐԱՊԵՏՅԱՆ	ՌՈՒՍ-ՀԱՅԿԱԿԱՆ (ՍԼԱՎՈՆԱԿԱՆ) ՀԱՄԱԼՍԱՐԱՆԻ ՄՈՒՏՔՅԻՆ ՀԱՆԳՈՒՅՑԻ ԻՐԱԿԱՆԱՑՈՒՄ ԿԱՌՈՒՑՄԱՆ ՆԱԽԱԳԻԾ	ՓՈՒԼ	ԹԵՐԹ	ԹԵՐԹԵՐ
ՆԱԽԱԳԾԵՑ	Ռ. ԱՐԶՈՒՄԱՆՅԱՆ		ԱՇ	8	14
ՊԱՏՎԻՐԱՏՈՒ՝ ՀԱՅ-ՌՈՒՍԱԿԱՆ (ՍԼԱՎՈՆԱԿԱՆ) ՀԱՄԱԼՍԱՐԱՆ		ՃԱԿԱՏ «1» ԱՌԱՆՑՔՈՎ Մ 1:40	« ԷՍԿԱՐՊ » ՍՊԸ		

ՍՅՈՒՆ 1 Մ 1:20

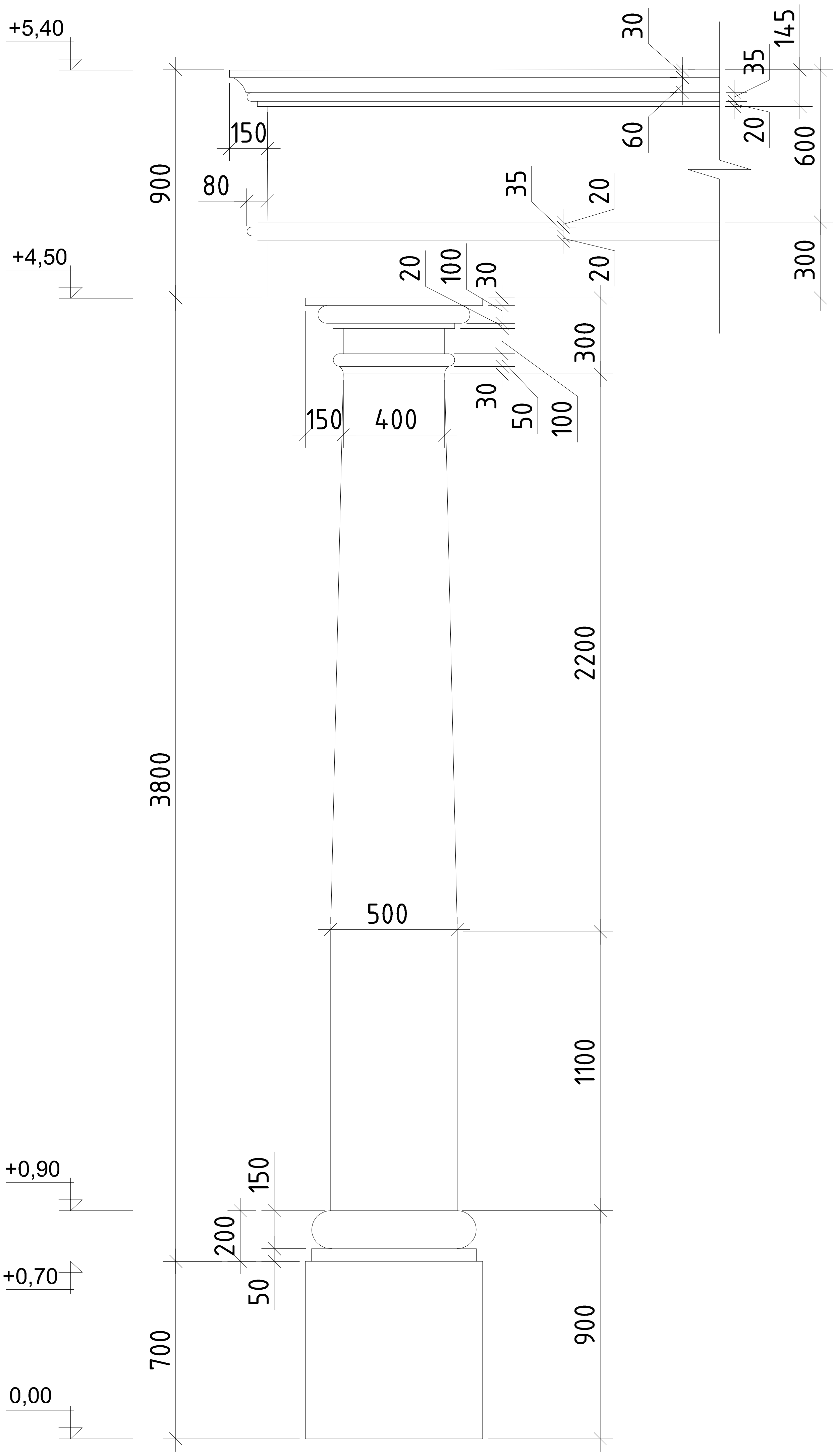

ՓՈՔՐ ՔԻՎԻ ԵՐԿՐՈՐԴ ՏԱՐԲԵՐԱԿ Մ 1:20

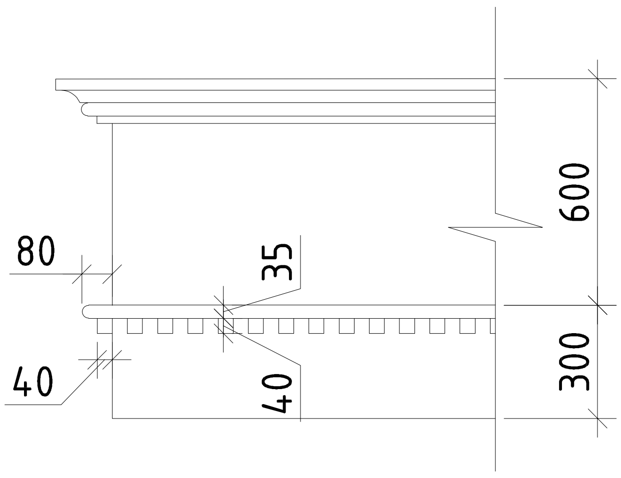

ՆԳԾ	Կ. ՀՈՎԵՅԱՆ		ՀՀ Ք. ԵՐԵՎԱՆ, Հ. ԷՄԻՆԻ 123, ՀԱՅ-ՌՈՒՍԱԿԱՆ (ՍԼԱՎՈՆԱԿԱՆ) ՀԱՄԱԼՍԱՐԱՆ		
ՃԱՐՏԱՐԱԳԵՏ	Գ. ԿԱՐԱՊԵՏՅԱՆ		ՌՈՒՍ-ՀԱՅԿԱԿԱՆ (ՍԼԱՎՈՆԱԿԱՆ) ՀԱՄԱԼՍԱՐԱՆԻ ՄՈՒՏՔԱՅԻՆ ԿԱՆԳՈՒՅԹԻ ԻՐԱԿԱՆԱՑՈՒՄ ԿԱՌՈՒՑՄԱՆ ՆԱԽԱԳԻԾ	ՓՈՒԼ	ԹԵՐԹ	ԹԵՐԹԵՐ
ՆԱԽԱԳԾԵՑ	Ռ. ԱՐԶՈՒՄԱՆՅԱՆ			ԷՇ	9	14
ՊԱՏՎԻՐԱՏՈՒ՝ ՀԱՅ-ՌՈՒՍԱԿԱՆ (ՍԼԱՎՈՆԱԿԱՆ) ՀԱՄԱԼՍԱՐԱՆ			ՍՅՈՒՆ 1 Մ 1:20	« ԷՍԿԱՐՊ » ՍՊԸ		

ՇԻՆԱՐԱՐԱԿԱՆ ԱՇԽԱՏԱՆՔՆԵՐԻ ԿԱԶՄԱԿԵՐՊՄԱՆ ՀԱՏԱԿԱԳԻԾ Մ 1:400

ԾԱՆՈԹՈՒԹՅՈՒՆ

Օբյեկտի հիմնանորոգման աշխատանքները սկսել ժամանակավոր ցանկապատի կառուցումից հետո, որը ծևավորել գովազդային նյութերով և օբյեկտի կառուցապատման ցուցանակով, որտեղ նշվում է շինարարության սկիզբն ու ավարտը, կառուցապատողի և այլ կազմակերպության տվյալները:

Օբյեկտի հիմնանարոգման շինարարության ընթացքում պահպանել անվտանգության տեխնիկայի կանոնները:

Շինհրապարակից դուրս տարածքում պահպանել պատշաճ մաքրություն: Շինարարական նյութերի պահեստավորումը իրականացնել հողատարածքի ներսում: Շինարարական նյութերի պահեստավորումը ելնել շինհրապարակի առկա վիճակից և դրանց ներկրումը կատարել պահեստավորման համար նախատեսված մակերեսներից: Անրաժեշտ շինարարական բոլոր նյութերը բերվում են շինհրապարակ և բեռնաթափման հարթակներում:

Ժամանակ առ ժամանակ փողոցի կողմից շինարարական տեխնիկա է կայանելու մի քանի ժամով այն էլ օրվա ոչ պիկ ժամերին անց ու դարձին չխանգառելու համար:

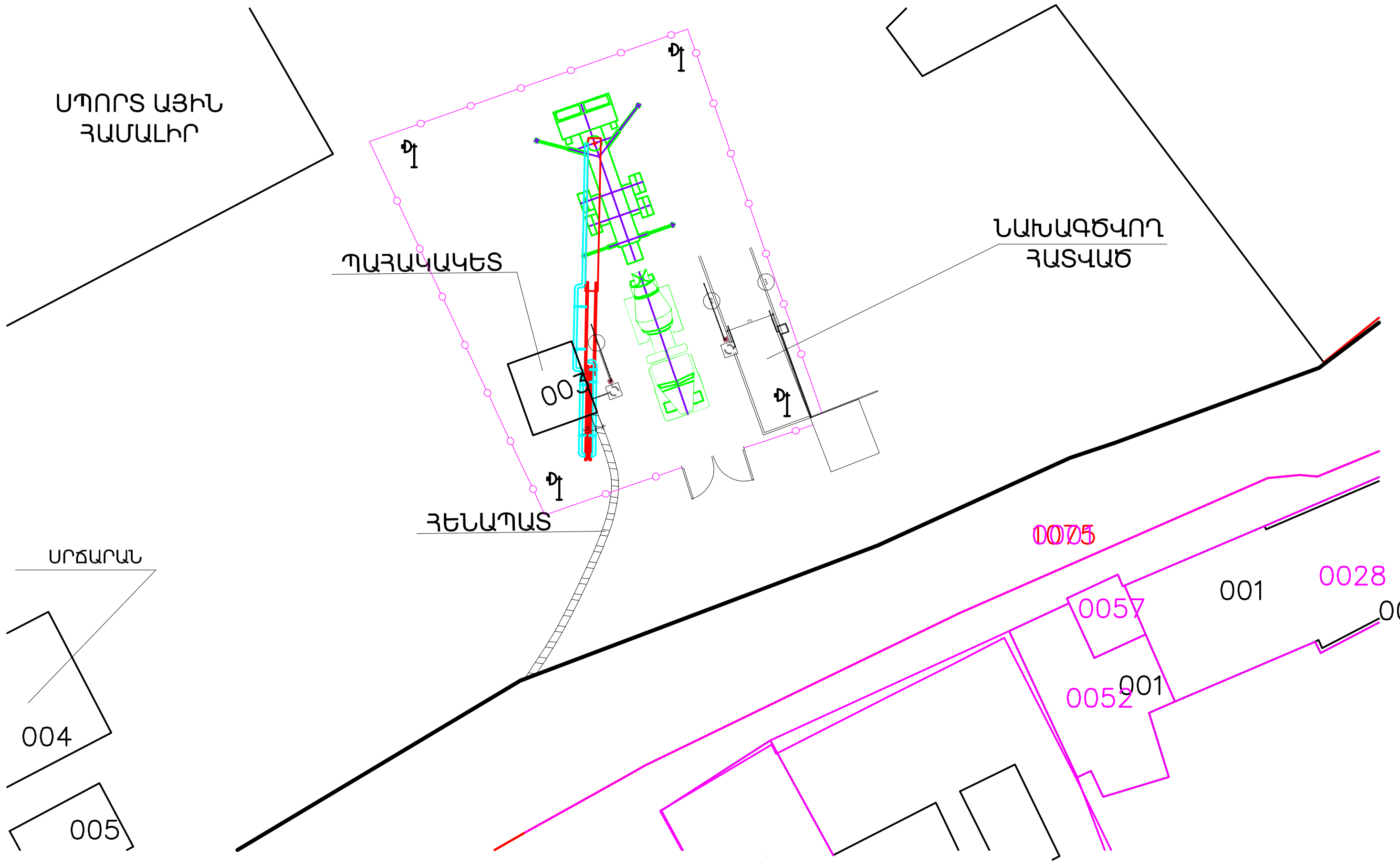

ՊԱՅՄԱՆԱԿԱՆ ՆՇԱՆՆԵՐ

Ժամանակավոր ցանկապատ

Էլեկտրականության հենասյուն լուսարձակով

ՆԳԾ	Կ. ՅՈՎԵՅԱՆ		ՀՀ Ք. ԵՐԵՎԱՆ, Հ. ԷՄԻՆԻ 123, ՅԱՅ-ՌՈՒՍԱԿԱՆ (ՍԼԱՎՈՆԱԿԱՆ) ՅԱՄԱԼՍԱՐԱՆ
ՃԱՐՏԱՐԱԳԵՏ	Գ. ԿԱՐԱՊԵՏՅԱՆ		ՌՈՒՍ-ՅԱՅԿԱԿԱՆ (ՍԼԱՎՈՆԱԿԱՆ) ՅԱՄԱԼՍԱՐԱՆԻ ՄՈՒՏՔԱՅԻՆ ԿԱՆԳՈՒՅՑԻ ԻՐԱԿԱՆԱՑՈՒՄ ԿԱՌՈՒՑՄԱՆ ՆԱԽԱԳԻԾ
ՆԱԽԱԳԾՈՂ	Ռ. ԱՐԶՈՒՄԱՆՅԱՆ		

ՓՈՒԼ	ԹԵՐԹ	ԹԵՐԹԵՐ
ԾՇ	10	14

ՊԱՏՎԻՐԱՏՈՒ՝ ՀԱՅ-ՌՈՒՍԱԿԱՆ (ՍԼԱՎՈՆԱԿԱՆ) ՅԱՄԱԼՍԱՐԱՆ	ՇԻՆԱՐԱՐԱԿԱՆ ԱՇԽԱՏԱՆՔՆԵՐԻ ԿԱԶՄԱԿԵՐՊՄԱՆ ՀԱՏԱԿԱԳԻԾ Մ 1:400	« ԷՍԿԱՐՊ » ՍՊԸ

ՓԱՅՏԵ ԷԼԵՄԵՆՏՆԵՐԻՑ ՍՅԱՆ ԿԱՂԱՊԱՐԱՄԱԾԻ ՍԽԵՄԱ

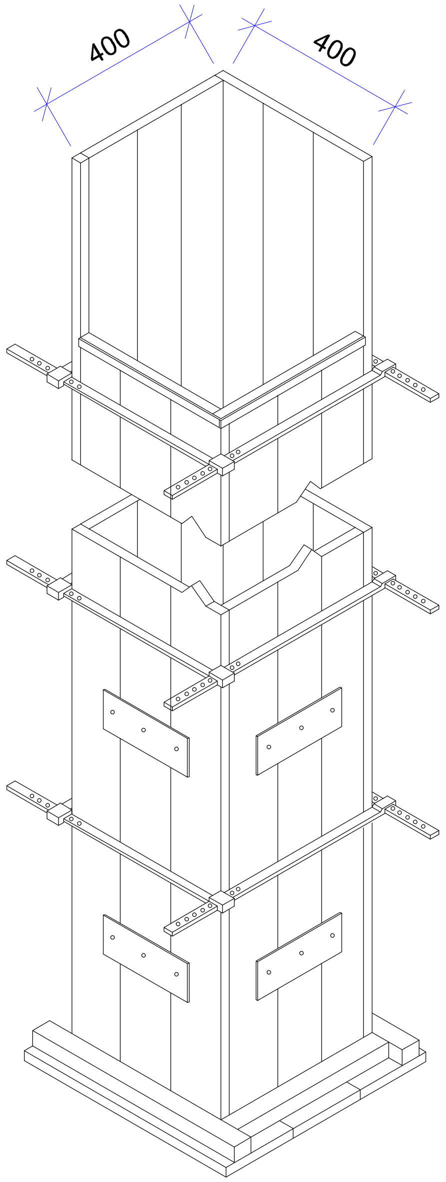

ԿՈՆՍՏՐՈՒԿՑԻԱՆԵՐԻ ԲԵՏՈՆԱՑՈՒՄԸ ԹՐԹՐԱՑՄԱՆ ԵՂԱՆԱԿԸ

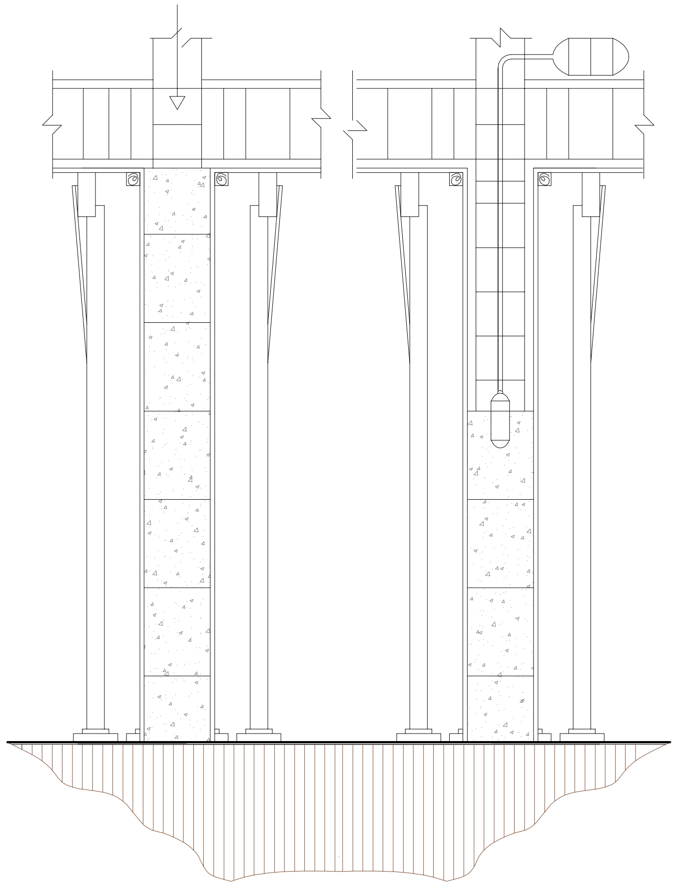

ՓԱՅՏԵ ԷԼԵՄԵՆՏՆԵՐԻՑ ՀԵԾԱՆԻ ԿԱՂԱՊԱՐԱՄԱԾ

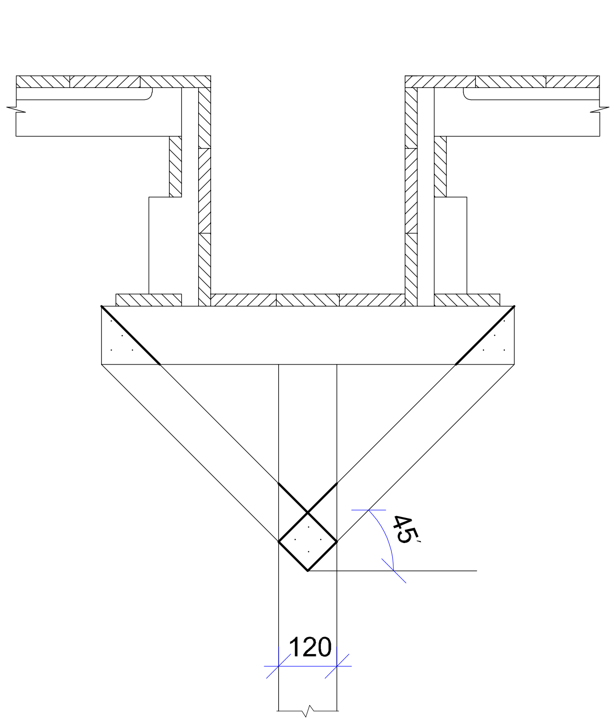

ԾԱՆՈԹՈՒԹՅՈՒՆ

1. ՇԻՆՀՐԱՊԱՐԱԿԻ ԳԼԽԱՎՈՐ ՀԱՏԱԿԱԳԻԾԸ ՀԱՄԱՁԱՅՆԵՑՆԵԼ ՇԱՀԱԳՐԳԻՌ ԿԱԶՄԱԿԵՐՊՈՒԹՅՈՒՆՆԵՐԻ ՀԵՏ:
2. ՇԻՆԱՐԱՐՈՒԹՅԱՆ ԸՆԹԱՑՔՈՒՄ ԽՍՏԱԳՈՒՅՆՍ ՊԵՏՔ Է ՊԱՀՊԱՆՎԻ ԱՆՎՏԱՆԳՈՒԹՅԱՆ ՏԵԽՆԻԿԱՅԻ ԿԱՆՈՆՆԵՐԸ ԹԵ՛ ՇԻՆՀՐԱՊԱՐԱԿՈՒՄ, ԹԵ՛ ՆՐԱ ՍԱՀՄԱՆՆԵՐԻՑ ԴՈՒՐՍ՝ ԸՍՏ **СНиП III-4-80 "ТЕХНИКА БЕЗОПАСНОСТИ В СТРОИТЕЛЬСТВЕ"** ՑՈՒՑՈՒՄՆԵՐԻ:

ՆԳԾ	Կ. ՀՈՎԵՅԱՆ		ՀՀ Ք. ԵՐԵՎԱՆ, Հ. ԷՄԻՆԻ 123, ՀԱՅ-ՌՈՒՍԱԿԱՆ (ՍԼԱՎՈՆԱԿԱՆ) ՀԱՄԱԼՍԱՐԱՆ		
ՃԱՐՏԱՐԱԳԵՏ	Գ. ԿԱՐԱՊԵՏՅԱՆ		ՌՈՒՍ-ՀԱՅԿԱԿԱՆ (ՍԼԱՎՈՆԱԿԱՆ) ՀԱՄԱԼՍԱՐԱՆԻ ՄՈՒՏՔԱՅԻՆ ՀԱՆԳՈՒՅՑԻ ԻՐԱԿԱՆԱՑՈՒՄ ԿԱՌՈՒՑՄԱՆ ՆԱԽԱԳԻԾ	ՓՈՒԼ	ԹԵՐԹ	ԹԵՐԹԵՐ
ՆԱԽԱԳԾԵՑ	Ռ. ԱՐԶՈՒՄԱՆՅԱՆ			ԱՇ	11	14
ՊԱՏՎԻՐԱՏՈՒ՝ ՀԱՅ-ՌՈՒՍԱԿԱՆ (ՍԼԱՎՈՆԱԿԱՆ) ՀԱՄԱԼՍԱՐԱՆ			ՓԱՅՏԵ ԷԼԵՄԵՆՏՆԵՐԻՑ ՍՅԱՆ ԵՎ ՀԵԾԱՆԻ ԿԱՂԱՊԱՐԱՄԱԾԻ ՍԽԵՄԱ, ԿՈՆՍՏՐՈՒԿՑԻԱՆԵՐԻ ԲԵՏՈՆԱՑՈՒՄԸ ԹՐԹՌԱՑՄԱՆ ԵՂԱՆԱԿՈՎ	« ԷՍԿԱՐՊ » ՍՊԸ		

ԲԵՏՈՆԱԽԱՌՆԻՉ V=7 խմ
КамАЗ--53229 АБС-7
(3 հատ)

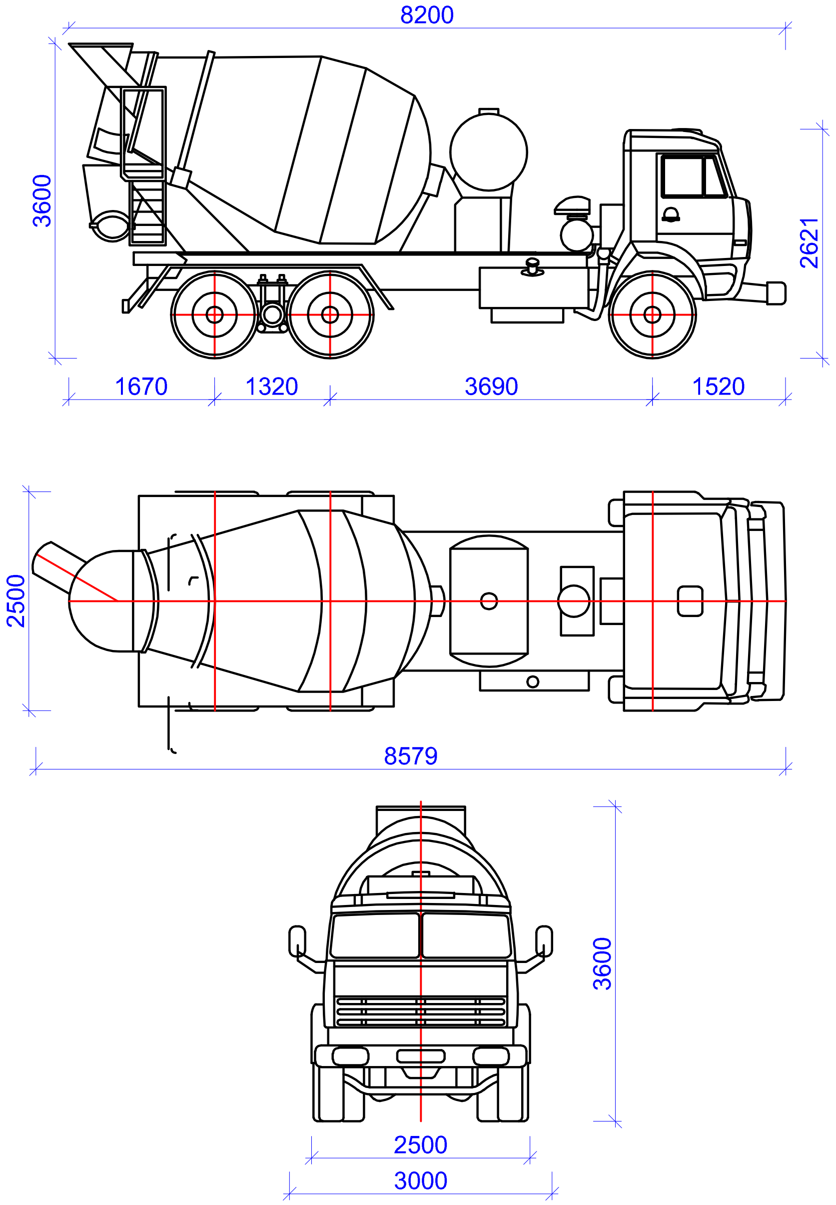

ՏԵԽՆԻԿԱԿԱՆ ՏՎՅԱԼՆԵՐ

1. Բետոնախառնիչի թմբուկի տարողությունը---------7.0խ.մ.
2.Բետոնախառնիչի երկարությունը--------------------8200.0մմ
3.Բետոնախառնիչի բարձրությունը--------------------3600.0մմ
4.Բետոնախառնիչի լայնությունը------------------------2500.0մմ
5.Բետոնախառնիչի համախառն քաշը-----------------24000.0կգ

ԱՎՏՈԲԵՏՈՆԱՊՈՄՊ (ՄԽՈՑԱՅԻՆ)
Schwing BPL 900 HDR, ՍԼԱՔԸ-KVM31/27, ԸՆԹԱՑՔԱՅԻՆ ՄԱՍ-MB2224
(1 հատ)

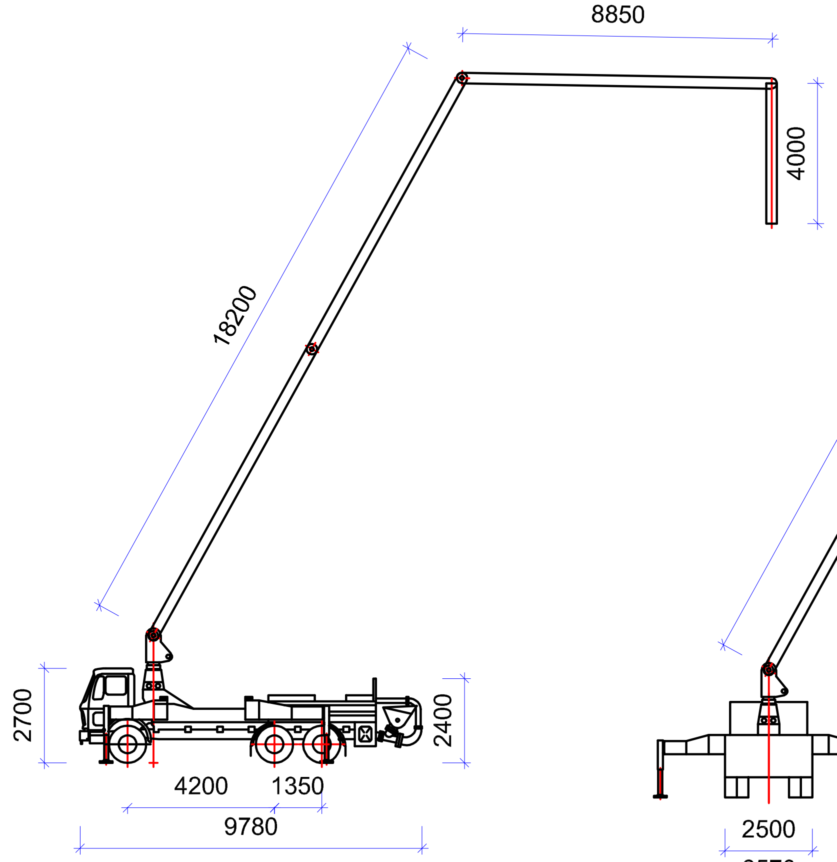

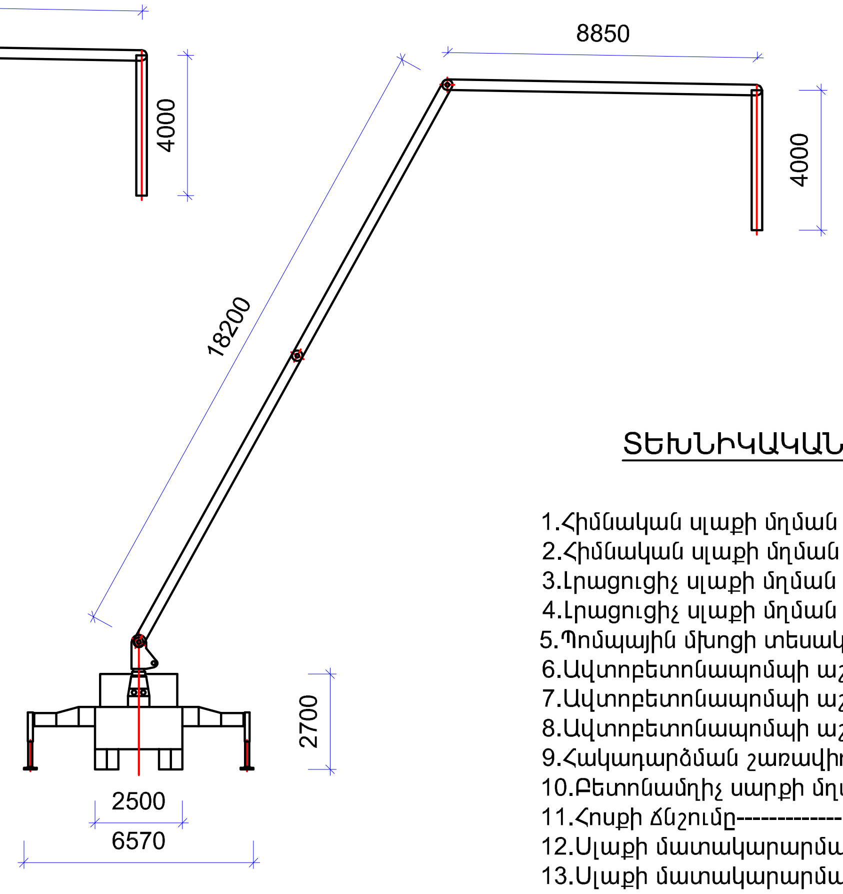

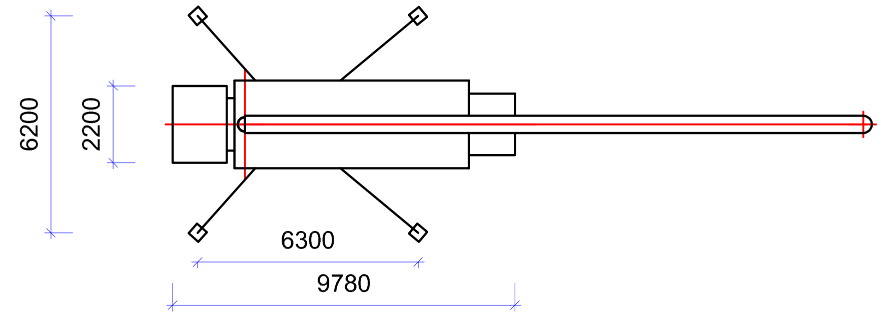

ՏԵԽՆԻԿԱԿԱՆ ՏՎՅԱԼՆԵՐ

1.Հիմնական սլաքի մղման հեռավորությունը-------------------16764.0մմ
2.Հիմնական սլաքի մղման բարձրությունը ---------------------10977.0մմ
3.Լրացուցիչ սլաքի մղման հեռավորությունը-------------------20186.0մմ
4.Լրացուցիչ սլաքի մղման բարձրությունը----------------------1076.0մմ
5.Պոմպային մխոցի տեսակը--Piston
6.Ավտոբետոնապոմպի աշխատանքային երկարությունը---9780.0մմ
7.Ավտոբետոնապոմպի աշխատանքային լայնությունը-------2500.0մմ
8.Ավտոբետոնապոմպի աշխատանքային բարձրությունը----3850.0մմ
9.Հակադարձման շառավիղը---9000.0մմ
10.Բետոնամղիչ սարքի մղման մատակարարումը---------------80.0 խ.մ./ժ
11.Հոսքի ճնշումը---5.7 ՄՊա
12.Սլաքի մատակարարման առավելագույն բարձրությունը--30750.0մմ
13.Սլաքի մատակարարման առավելագույն հեռավորությունը-27000.0մմ
14.Սլաքի մատակարարման առավելագույն խորությունը--------19500.0մմ

ՆԳԾ	Կ. ՅՈՎԵՅԱՆ	
ՃԱՐՏԱՐԱԳԵՏ	Գ. ԿԱՐԱՊԵՏՅԱՆ	
ՆԱԽԱԳԾՈՂ	Ռ. ԱՐԶՈՒՄԱՆՅԱՆ	

ՀՀ Ք. ԵՐԵՎԱՆ, Հ. ԷՄԻՆԻ 123, ՀԱՅ-ՌՈՒՍԱԿԱՆ (ՍԼԱՎՈՆԱԿԱՆ) ՀԱՄԱԼՍԱՐԱՆ

ՌՈՒՍ-ՀԱՅԿԱԿԱՆ (ՍԼԱՎՈՆԱԿԱՆ) ՀԱՄԱԼՍԱՐԱՆԻ ՄՈՒՏՔԱՅԻՆ ՀԱՆԳՈՒՅՑԻ ԻՐԱԿԱՆԱՑՈՒՄ ԿԱՌՈՒՑՄԱՆ ՆԱԽԱԳԻԾ

ՓՈՒԼ	ԹԵՐԹ	ԹԵՐԹԵՐ
ԾՆ	12	14

ՊԱՏՎԻՐԱՏՈՒ՝ ՀԱՅ-ՌՈՒՍԱԿԱՆ (ՍԼԱՎՈՆԱԿԱՆ) ՀԱՄԱԼՍԱՐԱՆ

ՇԻՆԱՐԱՐԱԿԱՆ ՏԵԽՆԻԿԱ

« ԷՍԿԱՐՊ » ՍՊԸ

ԱՆՎՏԱՆԳՈՒԹՅԱՆ ՏԵԽՆԻԿԱՅԻ ՀՐԱՀԱՆԳՆԵՐ

1.Էլեկտրաեռակցման աշխատանքների և բետոնային շաղախի խտացման ժամանակ անհրաժեշտ է եռակցվող ամրանները և թրթռիչը հողակցել:

2.Ամրանների եռակցման ժամանակ եռակցողները պետք է ունենան անհատական պաշտպանության միջոցներ:

3.Բադյայից բետոնային շաղախի բեռնաթափման ժամանակ դինամիկ ուժերից խուսափելու համար բադյայի ներքևի մասից մինչև բեռնաթափվող մակարդակը եղած տարածությունը չպետք է գերազանցի 1 մետրը:

4.Շինարարական աշխատանքներից առաջ,ամեն օր ստուգել շին հրապարակում առկա մեքենա-մեխանիզմերի, սարքավորումների,ցանկապատերի և այլ շին գործիքների սարքինությունը ու կայունությունը:

5.Չի թույլատրվում.

- Օգտագործել ալկոհոլ աշխատանքային վայրում և աշխատանքի ժամանակ:
  Ծխել թույլատրվում է միայն հատուկ տրամադրված վայրերում,
- Գտնվել ավտոկռունկով տեղաշարժվող բեռի շարժման գոտում,
- Քաշել-ձգել բարձրացվող կամ իջեցվող բեռը,
- Մարդկանց տեղափոխումը ավտոկռունկով:

Շինարարական բեռի բարձրացման ժամանակ պահպանել մինիմում 1մ հեռավորություն՝ բարձրացվող բեռից:

Այն բեռները, որոնց երկարությունը գերազանցում է 6մ-ը, իսկ սեփական քաշը 3 տ-ն, պահանջվում է հատուկ զգուշություն տեխափոխման և մոնտաժման ժամանակ:

ԱՐՏԱԴՐՈՒԹՅԱՆ ՑՈՒՑՈՒՄՆԵՐ

1.Կոնստրուկցիաների արտակաղապարումը կատարել բետոնի կողմից 70% R ամրություն ձեռք բերելուց հետո:

2.Բետոնացումից առաջ կաղապարամածը մաքրել ջրի շիթով , և փայտե վահանները թրջել:

3.Հորիզոնական գծային կոնստրուկցիաների բետոնացումը սկսել սյուների բետոնացումից 1-2 ժամ հետո (բետոնացումը իրականացնել փուլերով):

4.Բետոնացման վերսկսումը իրականացնել, երբ բետոնը աշխատանքային կարերում ձեռք կբերի առնվազն 15կգ/սմ^2 ամրություն:

5.Ձմեռային պայմաններում բետոնացման եղանակը ակտիվ թերմոսն է:

6.Բետոնախառնուրդը տաքացնել կոնքերում մինչև 60օ…80օC ջերմաստիճանը:

7.Ամառվա ընթացքում կատարվող բետոնացումից հետո, այդ մակերևույթը թրջել ջրի շիթով (առավոտյան կամ երեկոյան):

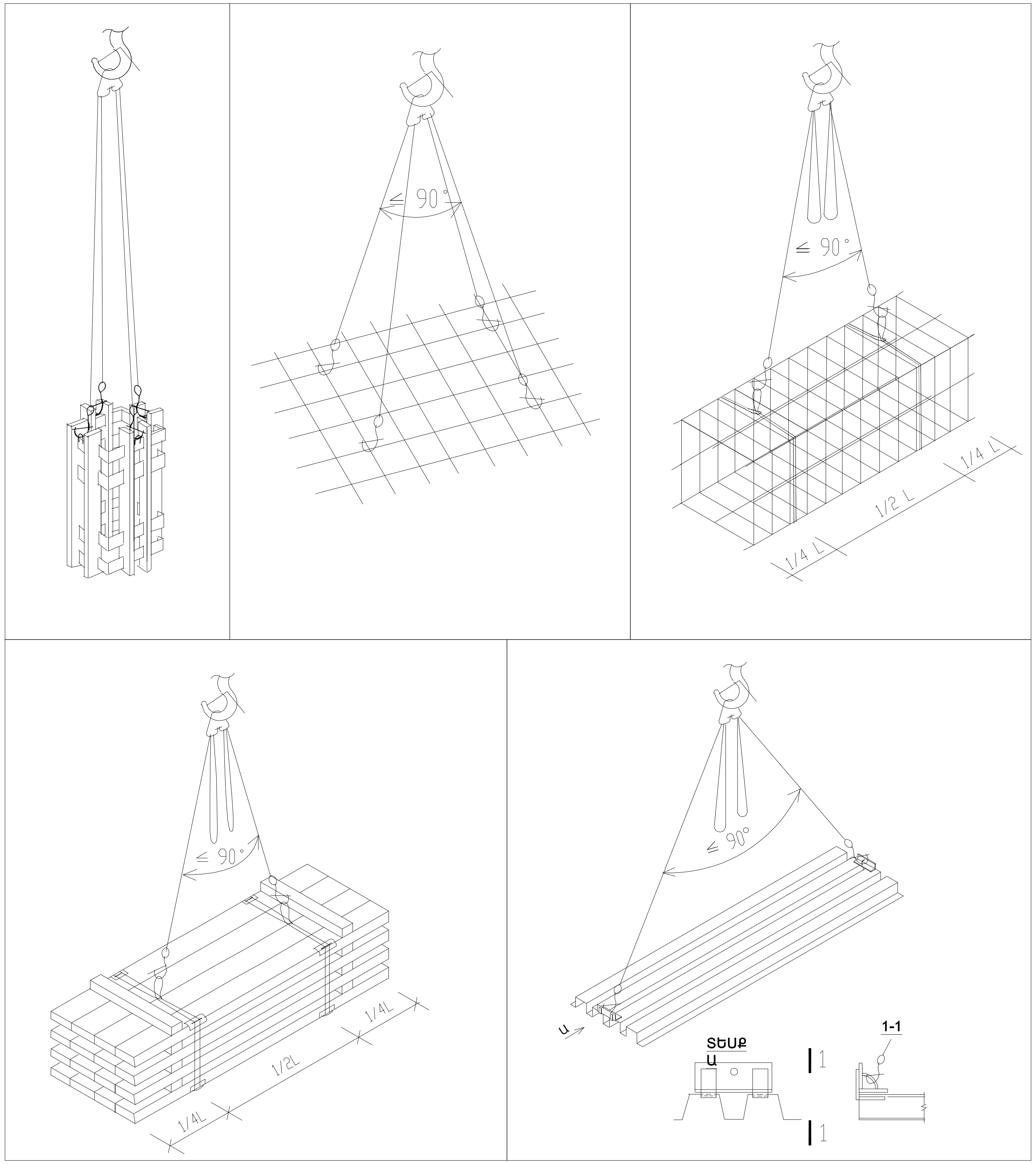

ԱՄՐԱՆՆԵՐԻ ՏԵՍԱԿՆԵՐԸ

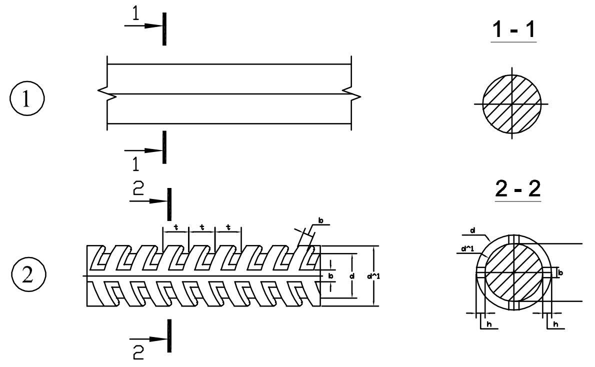

1. Ac-I դասի շիկազոլցված հարթ ամրան
2. A500-c դասի պարբերական կտրվածքով ամրան

ՆԳՃ	Կ. ՅՈՎԵՅԱՆ		ՀՀ Ք. ԵՐԵՎԱՆ, Հ. ԷՄԻՆԻ 123, ՀԱՅ-ՌՈՒՍԱԿԱՆ (ՍԼԱՎՈՆԱԿԱՆ) ՀԱՄԱԼՍԱՐԱՆ		
ՃԱՐՏԱՐԱԳԵՏ	Գ. ԿԱՐԱՊԵՏՅԱՆ		ՌՈՒՍ-ՀԱՅԿԱԿԱՆ (ՍԼԱՎՈՆԱԿԱՆ) ՀԱՄԱԼՍԱՐԱՆԻ ՄՈՒՏՔԱՅԻՆ ՀԱՆԳՈՒՅՑԻ ԻՐԱԿԱՆԱՑՈՒՄ ԿԱՌՈՒՑՄԱՆ ՆԱԽԱԳԻԾ	ՓՈՒԼ / ՃՇ	ԹԵՐԹ / 13	ԹԵՐԹԵՐ / 14
ՆԱԽԱԳԾԵՑ	Ռ. ԱՐԶՈՒՄԱՆՅԱՆ				
ՊԱՏՎԻՐԱՏՈՒ՝ ՀԱՅ-ՌՈՒՍԱԿԱՆ (ՍԼԱՎՈՆԱԿԱՆ) ՀԱՄԱԼՍԱՐԱՆ			ԱՆՎՏԱՆԳՈՒԹՅԱՆ ՏԵԽՆԻԿԱՅԻ ՀՐԱՀԱՆԳՆԵՐ ԱՐՏԱԴՐՈՒԹՅԱՆ ՑՈՒՑԱՆԻՇՆԵՐ	« ԷՍԿԱՐՊ » ՍՊԸ		

ՇԻՆԱՐԱՐԱԿԱՆ ԱՇԽԱՏԱՆՔՆԵՐԻ ԻՐԱԿԱՆԱՑՄԱՆ ԺԱՄԱՆԱԿԱՑՈՒՅՑ

h/h	Շինարարական աշխատանքների անվանումը	Աշխատանքների իրականացման տևողությունը ամիսներով								
		1			2			3		
		10	20	30	10	20	30	10	20	30
1	Շին. հրապարակի ամանակավոր ցանկապատում									
2	Քանդման աշխատանքներ									
3	Հողային աշխատանքներ									
4	Նախապատրաստական շերտի իրականացում									
5	Ժապավենային հիմքի իրականացում									
6	Երկաթբետոնե սյուների իրականացում									
7	Երկաթբետոնե հեծանի իրականացում									
8	Երեսապատման աշխատանքներ									
9	Արտաքին հարդարման աշխատանքներ									
10	Բարեկարգման աշխատանքներ									

ՆԳԾ	Կ. ՅՈՎԵՅԱՆ		ՀՀ Ք. ԵՐԵՎԱՆ, Հ. ԷՄԻՆԻ 123, ՀԱՅ-ՌՈՒՍԱԿԱՆ (ՍԼԱՎՈՆԱԿԱՆ) ՀԱՄԱԼՍԱՐԱՆ		
ՃԱՐՏԱՐԱԳԵՏ	Գ. ԿԱՐԱՊԵՏՅԱՆ		ՌՈՒՍ-ՀԱՅԿԱԿԱՆ (ՍԼԱՎՈՆԱԿԱՆ) ՀԱՄԱԼՍԱՐԱՆԻ ՄՈՒՏՔԱՅԻՆ ՀԱՆԳՈՒՅՑԻ ԻՐԱԿԱՆԱՑՈՒՄ ԿԱՌՈՒՑՄԱՆ ՆԱԽԱԳԻԾ	ՓՈՒԼ / ԱՇ	ԹԵՐԹ / 14	ԹԵՐԹԵՐ / 14
ՆԱԽԱԳԾՈՂ	Ռ. ԱՐԶՈՒՄԱՆՅԱՆ				
ՊԱՏՎԻՐԱՏՈՒ՝ ՀԱՅ-ՌՈՒՍԱԿԱՆ (ՍԼԱՎՈՆԱԿԱՆ) ՀԱՄԱԼՍԱՐԱՆ			ԺԱՄԱՆԱԿԱՑՈՒՅՑ	« ԷՍԿԱՐՊ » ՍՊԸ	